Stahlschubkasten

- Die erforderliche Blendenhöhe ist abhängig vom jeweiligen Organisationszubehör
- Mindestblendenhöhe 2 HE (128 mm)
- Werkzeuglose Aufschiebemontage
- Zugstück rechts für Stop Control Gehäuse ist am Stahlschubkasten vormontiert
- Stahl pulverbeschichtet

Min. Einbautiefe mm	Außenmaße mm	Innenmaße mm	Bestell-Nr. / Oberfläche		VE
			Aluminium Optik	schwarz	
530	270 x 514	227 x 490	**0 020 524**	**0 075 514**	1 St.
730	270 x 714	227 x 690	**0 020 526**	**0 075 516**	1 St.

Blendenbefestigungen

Blendenbefestigung für 3 mm aufliegende Blende unten

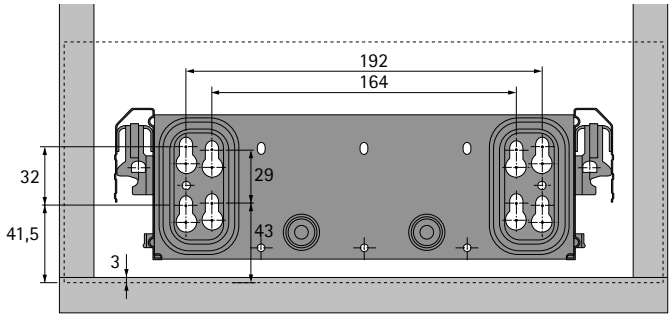

Blendenbefestigung für einliegende Blende unten

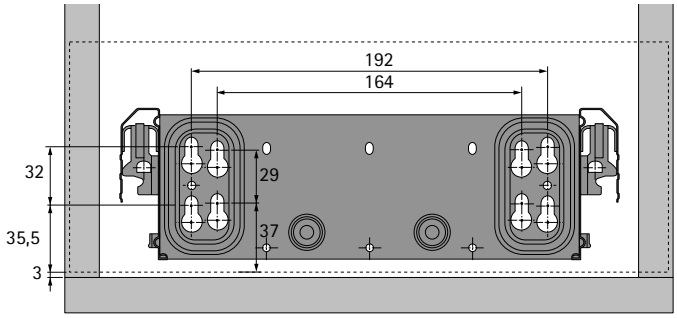

Blendenbefestigungsschraube

- Stahl verzinkt

Abmessungen mm	Bestell-Nr.	VE
ø 5 x 14	**0 076 222**	200 St.
ø 5 x 16	**0 052 996**	200 St.
ø 6,3 x 14	**0 046 700**	200 St.
ø 6,3 x 16	**0 046 701**	200 St.
ø 5 x 14, Kopf ø 10,5 (zur Vormontage an der Blende)	**9 138 384**	200 St.
ø 6,3 x 14, Kopf ø 10,5 (zur Vormontage an der Blende)	**9 138 386**	200 St.